TriLane 2

Produktblad

Rev. 16 2406

SECURE GATES

Lösningar för kunder med krav

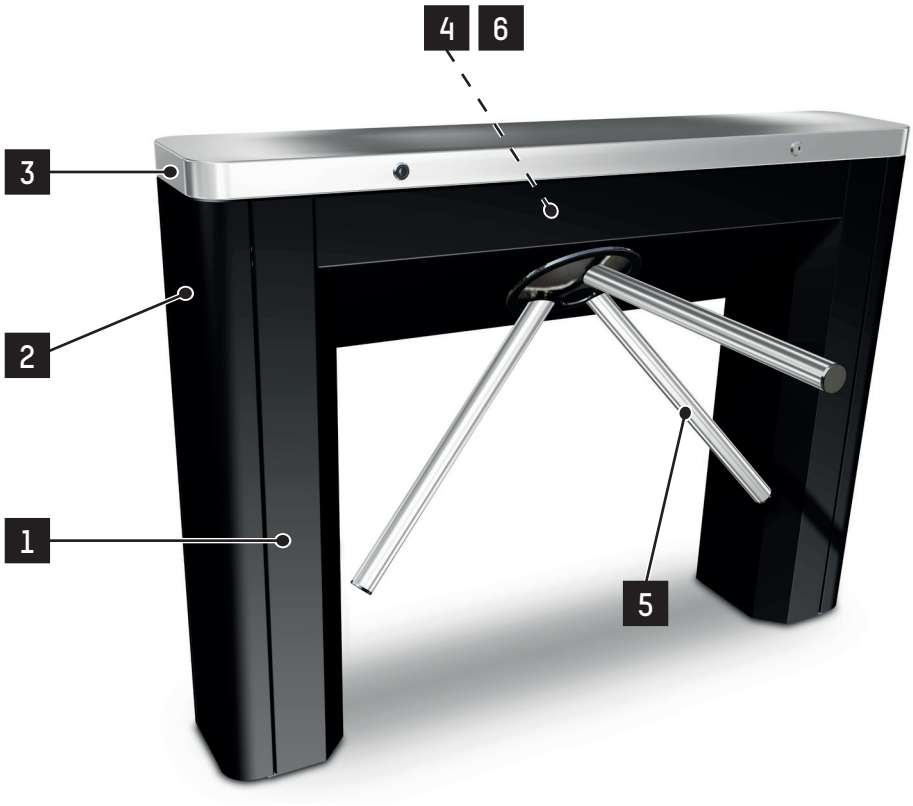

Automatic Systems från Belgien är en av Europas största tillverkare av utrustning för reglering av fordons- och persontrafik.

TriLane vändkors är utformade för avskräckande och ekonomisk tillträdeskontroll och möjliggör montering av kontrollutrustning såsom: beröringsfria läsare, streckkodsläsare, kameror för ansiktsigenkänning etc.

Mekanismerna, som har en robust och tillförlitlig konstruktion, finns i olika konfigurationer som täcker alla de vanligaste fallen när det gäller kontroll av fotgängares tillträde.

TriLane-mekanismen erbjuder som tillval en antipanikanordning som gör att stativarmen fälls automatiskt i händelse av strömavbrott. Den obehindrade åtkomsten möjliggör då oavbruten passage för användarna. Armen måste återställas manuellt eller med hjälp av den valfria motoriseringen när strömförsörjningen är återställd.

TriLane vändkors kan installeras inomhus eller utomhus, ensamt eller i batteri. Den kan kombineras med en AccessLane-grind för att skapa en passage för personer med nedsatt rörlighet.

BESKRIVNING

1. Självbärande stomme av lackerat stål (RAL9005).
2. Yttre sektioner av målad aluminium. RAL 9005 som standard, andra färger som tillval. I de yttre sektionerna finns möjlighet att montera externa impulsgivare.
3. Avtagbar toppsektion av rostfri stålplåt med lås för att enkelt komma åt vändkorsets mekanism vid underhållsarbete.
4. Vändkorsmekanism med elektromagneter och låskammar säkerställer att armarna låses i rätt läge. Beroende på valt driftsätt förhindrar en reverseringsmekanism att armen roteras baklänges (enkelriktad kontroll som standard och dubbelriktad kontroll som tillval)
5. Rostfria stålarmar AISI 304.
6. Programmerbar styrlogik.

Alla invändiga delar är behandlade med zinkbeläggning och passivering

STANDARD TEKNISKA DATA

Matarström [1]	100 - 230V, 50/60 Hz	
Logik-kort	24V DC	
Förbrukning	Viloläge: Maximum:	< 15 W < 20 W
Förbrukning med tillbehöret motordrift	Viloläge: Drift: Maximum:	< 15 W < 55 W < 85 W
Omgivningstemperatur	-10° till + 50° C	
Relativ fuktighet	< 95%, uyan kondensering	
Vikt	60 kg	
Flöde [2]	20 passager/minut	
MCBF (Mean cycles between failures)	**5 000 000** cykler, imed rekommenderat underhålle [3]	
IP-klass	IP44	
CE	Överensstämmer med Europeiska standard	

[1] Får inte anslutas till ett flytande nät eller till ett högimpedivt jordat industriellt distributionsnät.

[2] Beroende på accesskontrollsystem och användarnas fart.

[3] Rekommenderat underhåll beskrivs i "Bruksanvisningar"l.

Riktning A = huset på höger sida side i passagen

Riktning B = huset på vänster sida side i passagen

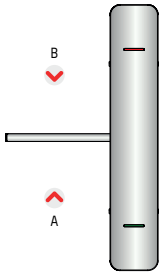

FUNKTIONER

TriLane vändkors kan fungera på **5 olika sätt** i varje passageriktning:

1. Tillträde alltid fritt.
2. Tillträde alltid mekaniskt låst.
3. Tillträde mekaniskt låst med automatisk upplåsning i händelsse av strömavbtottt (fri rotation).
4. Tillträde elektriskt kontrollerat.
5. Tillträde elektriskt kontrollerat med automatisk upplåsning i händelsse av strömavbtottt (fri rotation).

Funktion bestäms i samband med beställning.
Standard är A5-B1 om inte annat anges.

UTFÖRS AV BESTÄLLAREN

- Framdragning respektive anslutning av matarström och yttre anslutningar enligt figur nedan.
- Plant betonggolv samt anslutning och tätning mot detta.

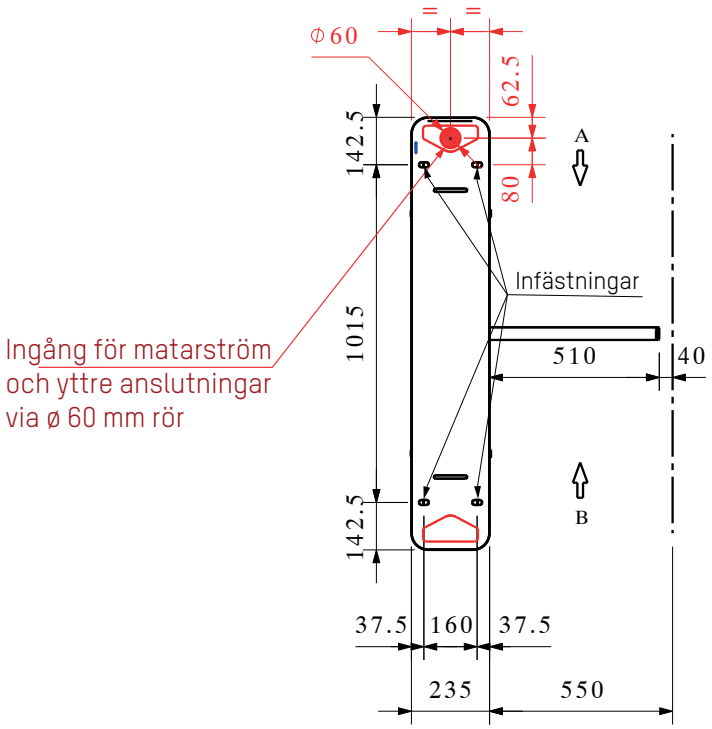

TILLBEHÖR

- Rostfria ben AISI 304L.
- Yttre delar i rostfritt stål AISI 304L
- Yttre delar i rostfritt stål AISI 316L.
- Dörr till rostfria ben
- Fallande armar.
- Långa armar (550 mm).
- Motordrift:
  - fasta armar med rörelseassistans
  - fallande arm med återställande
- Statusljus i riktning A.
- Statusljus i riktning B.
- Statusljus och kit för läsarintegrering i riktning A.
- Statusljus och kit för läsarintegrering i riktning B.
- Vinklad topp i AISI 304L för olika kundanpassningar.
- Fuskdetektering "hoppa över" & "krypa under"med TÜF-sensor
- Nätverksanslutning - IP.
- Målad i matt: RAL5008, RAL6014, RAL7003, RAL7016, RAL9010 (endast stål och aluminiumdelar).
- Tryck-knapp för fri utfart.
- Termostatvärmare (för drift till -20°C eller -40°C).
- Smart & Slim kontrollpanel.
- SmartTouch interaktiv kontrollpanel.

STANDARD DIMENSIONER (mm)

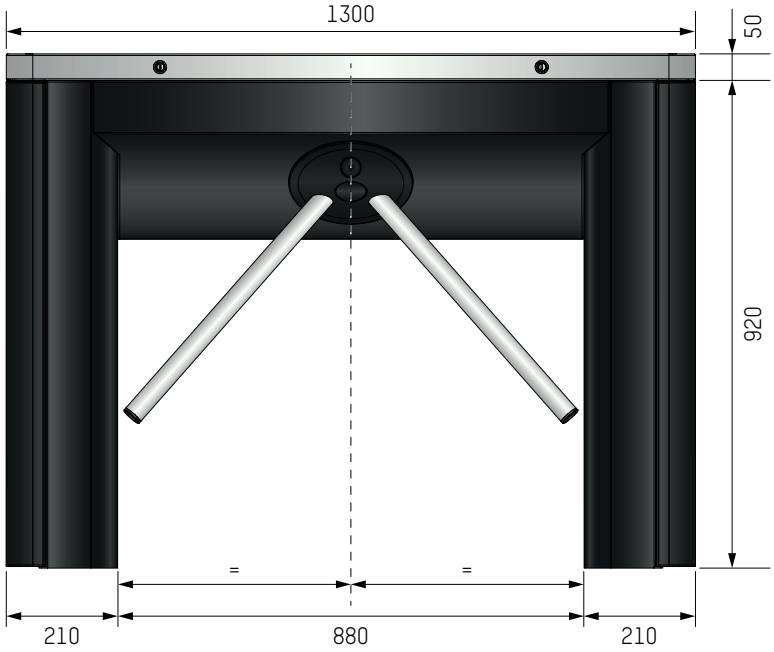

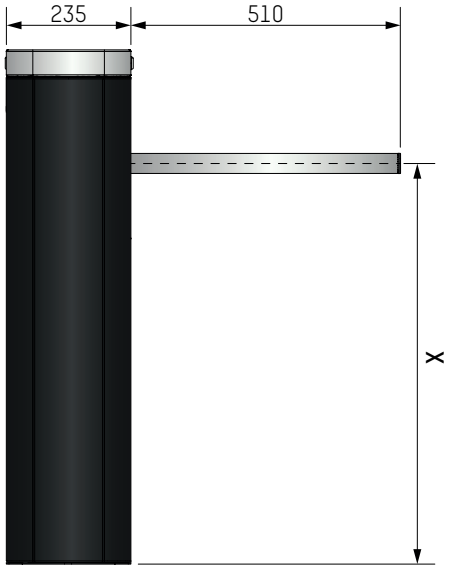

Armhöjd	X
Fallande arm	750
Standard arm	755

TILLGÄNGLIGA VOLYMER FÖR LÄSARINTEGRERING

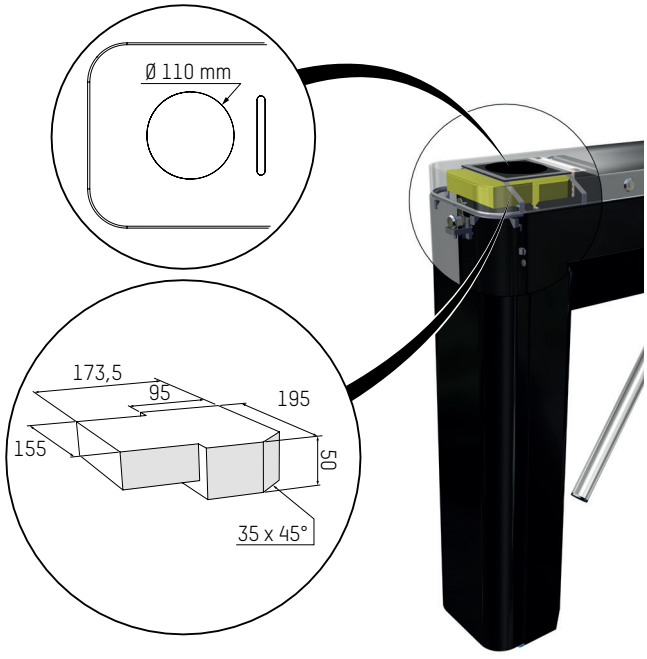

- Insida av toppen (med tillbehörskit)*

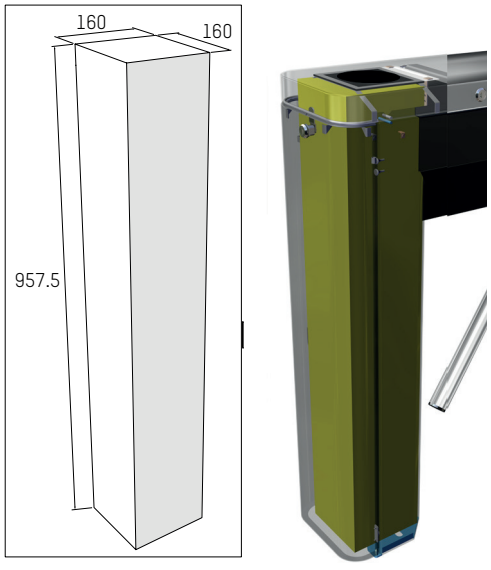

- Insida av ben*

* Kontakta oss vid speciella önskemål.

DIMENSIONER MED VINKLAD TOPP (mm)

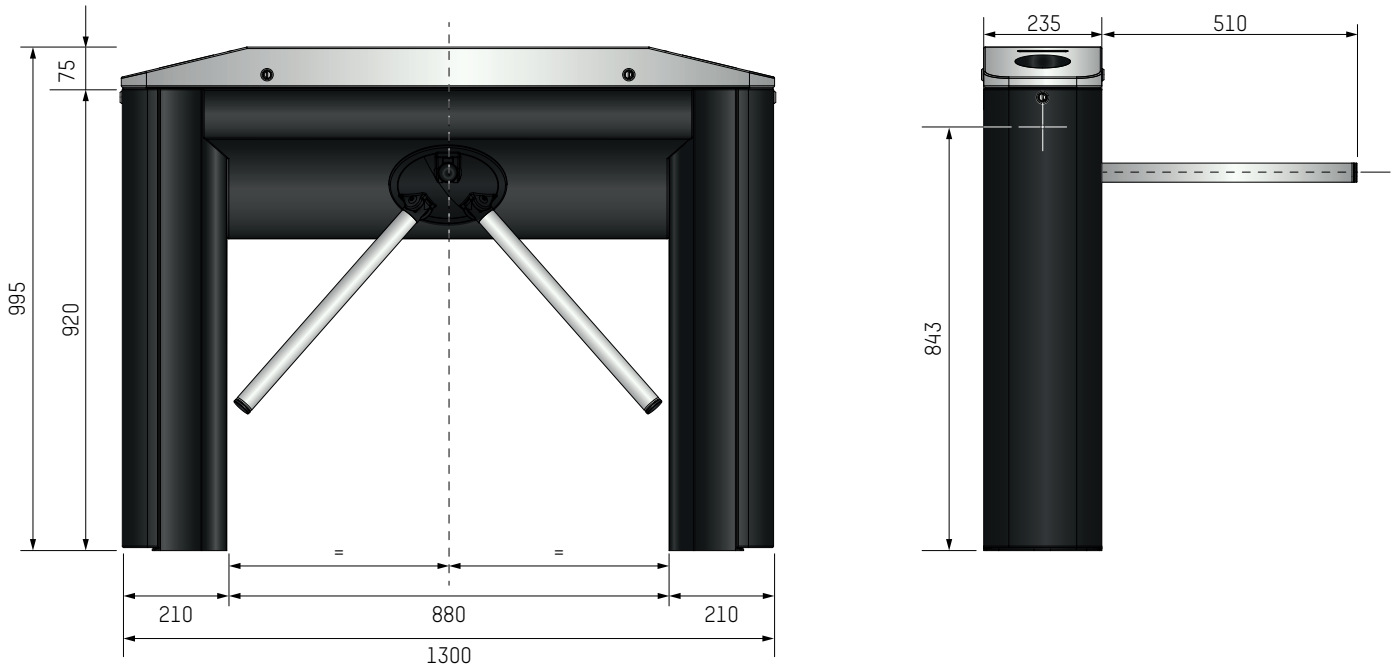

TILLGÄNGLIGA VOLYMER FÖR LÄSARINTEGRERING VID VIKLAD TOPP

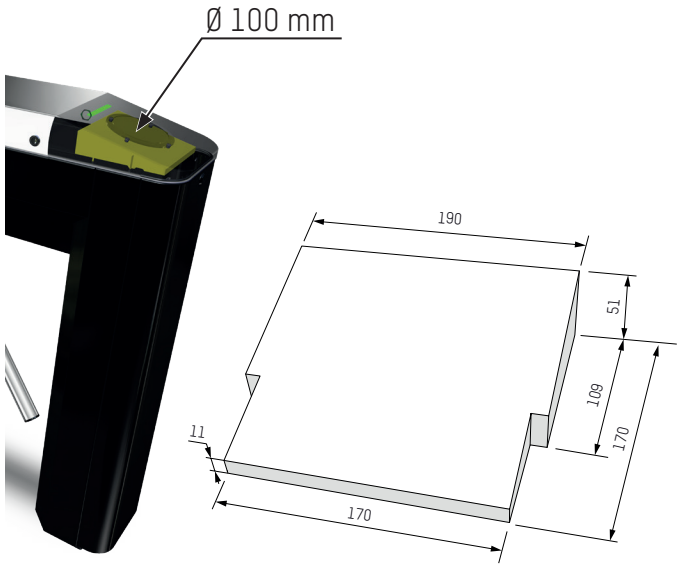

- Insida av toppen*

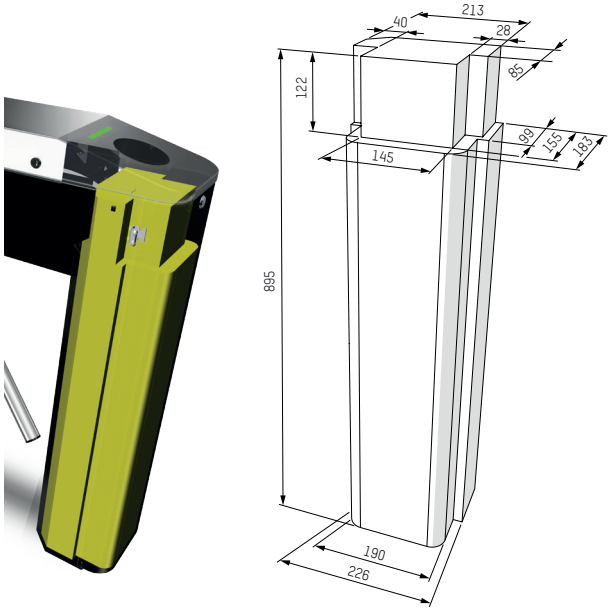

- Insida av ben*

* Kontakta oss vid speciella önskemål.

Headquarters
Avenue Mercator, 5
1300 Wavre - Belgium
sales.asgroup@automatic-systems.com
+32.(0)10.23.02.11
www.automaticsystems.com

www.securegates.se

Med en strävan att följa den senaste tekniska utvecklingen förbehåller sig Automatic Systems rätten att när som helst ändra informationen ovan. Dokument utan avtalsförhållande.